NISSAN

X-TRAIL e-POWER

緊急搶救指南

目錄

前言.....2
NISSAN 緊急聯絡資訊.....2
有關本手冊的重要資訊.....2
1. 關於 NISSAN X-TRAIL e-POWER.....3
1-1. X-TRAIL e-POWER 識別.....3
1-1-1. 外觀.....3
1-1-2. 內部零組件位置.....4
1-2. 車輛識別號碼 (VIN) 配置.....5
1-3. 警告及指示燈資訊.....6
2. 高電壓系統與 12V 系統基本資訊.....7
2-1. 高電壓相關零組件及 12V 相關零組件位置與說明.....7
2-1-1. 鋰離子電池組規格.....9
2-2. 高電壓安全措施.....9
2-2-1. 警告標籤.....9
2-3. 高電壓電路關閉系統.....10
2-4. 預防電擊.....10
2-5. 緊急醫療設備.....10
3. 緊急救援步驟.....11
3-1. 準備項目.....12
3-1-1. 個人防護裝備 (PPE) 穿戴管制.....13
3-1-2. 日常檢查.....13
3-1-3. 絕緣工具.....13
3-2. 防止車輛起動並確保車輛固定.....13
3-3. 如何在事故現場處置受損的車輛.....14
3-3-1. 高電壓系統關閉程序.....15
3-3-2. 車輛泡水.....21
3-3-3. 車輛著火.....21
3-3-4. 切割車體.....22
3-3-5. 鋰離子電池損壞及電解液外洩.....27
3-3-6. 搶救乘員.....27
4. 儲放車輛.....30

前言

本手冊將說明這個車型的緊急搶救作業以及相關的警告和注意事項。本車是一輛配備高電壓電池組的電動車。進行緊急救援時若沒有依照建議的做法將會導致死亡或嚴重人身傷害。

請事先詳讀本手冊以瞭解車輛的特性並幫助您安全且有效地進行緊急搶救操作。

本手冊將會定期更新。如果您不是在 NISSAN 網站上檢視本手冊，我們建議您連結到 http://www.nissan.com.tw 確定您取得本手冊的最新版本。

NISSAN 緊急聯絡資訊

NISSAN 服務專線：0800-088-888

有關本手冊的重要資訊

您會在本手冊中看到各種不同的符號，這些符號的意義如下：

危 險　DANGER

這個符號用來表示如果不遵循指示將會導致死亡或嚴重人身傷害的操作。
例如：沒有使用適當的防護裝備而碰觸高電壓零組件會導致觸電死亡。

警 告　WARNING

這個符號用來表示如果不遵循指示可能會造成死亡或嚴重人身傷害的操作。

注 意　CAUTION

這個符號用來表示如果不遵循指示可能會造成人身傷害或設備損壞的操作。

請注意，本手冊與實際車輛規格可能會因規格變更而有所不同。

1. 關於 NISSAN X-TRAIL e-POWER

本車使用兩種電池。一種是和內燃機引擎車輛電瓶相同的 12V 電瓶，另一種則是為驅動車輛的牽引馬達供應電力的鋰離子 (Li-ion) 電池 (高電壓)。鋰離子電池封裝於鋼殼中並安裝在車輛的駕駛座及前乘客座椅下方。

在車輛減速或行駛下坡時，車上的系統可以透過將驅動力轉換為電力的方式來為鋰離子電池充電，這稱為回充電。

1-1. X-TRAIL e-POWER 識別

1-1-1. 外觀

特殊的外觀識別特徵如以下所示：

1-1-2. 內部零件組件位置

本手冊所提及的內部零件組件如下：

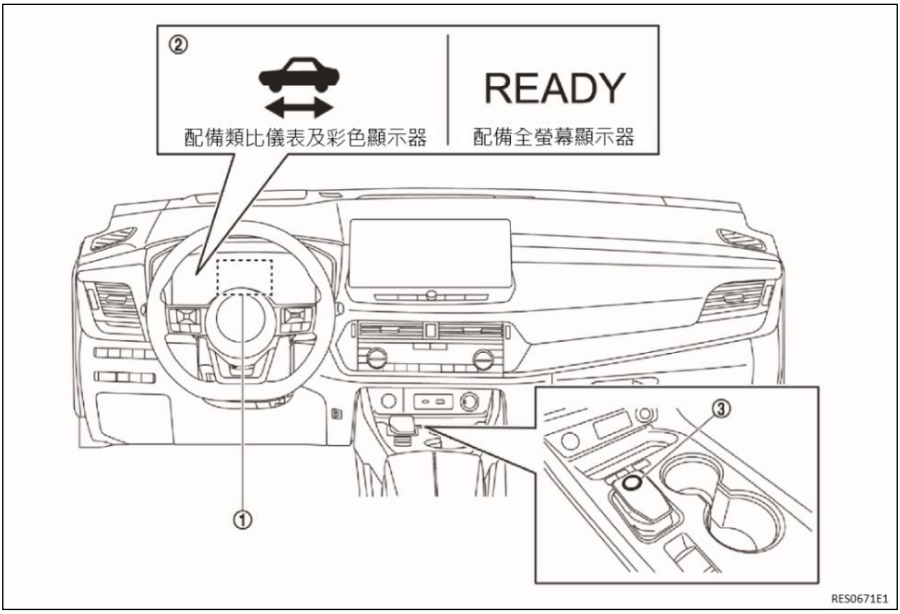

①：車輛資訊顯示器　②：行駛 READY (就緒) 指示燈　③：P 檔位置開關

1-2. 車輛識別號碼 (VIN) 配置

車輛識別號碼的表示如下：

VIN 範例：JN1CT3MTXPWXXXXXX

X-TRAIL e-POWER 可根據第 4 位字元來辨別：C

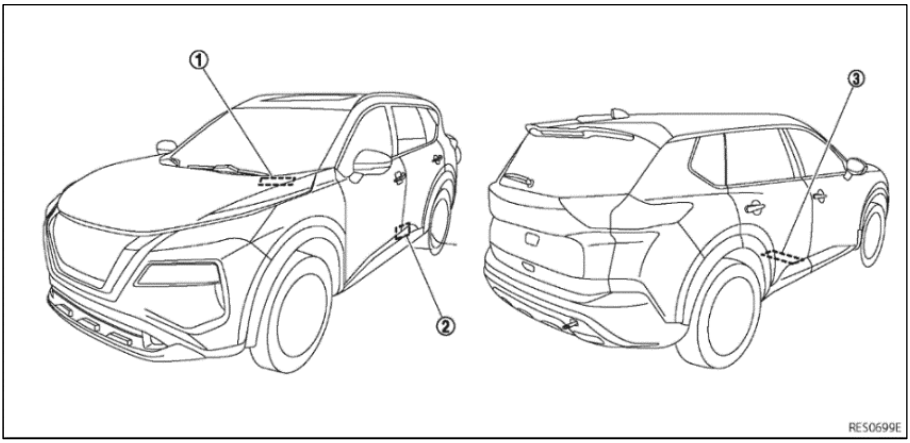

①或②：車輛識別號碼標籤　③：車輛識別號碼(車身號碼)，位於右後座前底板

1-3. 警告及指示燈資訊

下列警告及指示燈位於儀錶組中。

警告及指示燈名稱	圖示	說明
行駛 READY (就緒) 指示燈		這個燈號會在 e-POWER 系統開啟且車輛已經就緒而可以行駛時點亮。
e-POWER 系統警告燈		• e-POWER 系統發生故障及 / 或緊急關閉系統已經啟動。緊急關閉系統會在下列情況下啟動： - 發生導致氣囊爆開的正面及側面撞擊。 - 特定的後方撞擊。 - 特定的 e-POWER 系統故障。
主警告燈 (紅色)		這個燈號會在儀錶組有另一個紅色警告燈亮起或資訊顯示器顯示一個警告時點亮。
主警告燈 (黃色)		這個燈號會在下列情況下點亮： • 鋰離子電池電量偏低時。 • 儀錶組有一個黃色警告燈亮起或車輛資訊顯示器顯示一個訊息時。

2. 高電壓系統與 12V 系統基本資訊

X-TRAIL 採用的 e-POWER 系統使用電壓約為 350 V 的直流電。

2-1. 高電壓相關零組件及 12V 相關零組件位置與說明

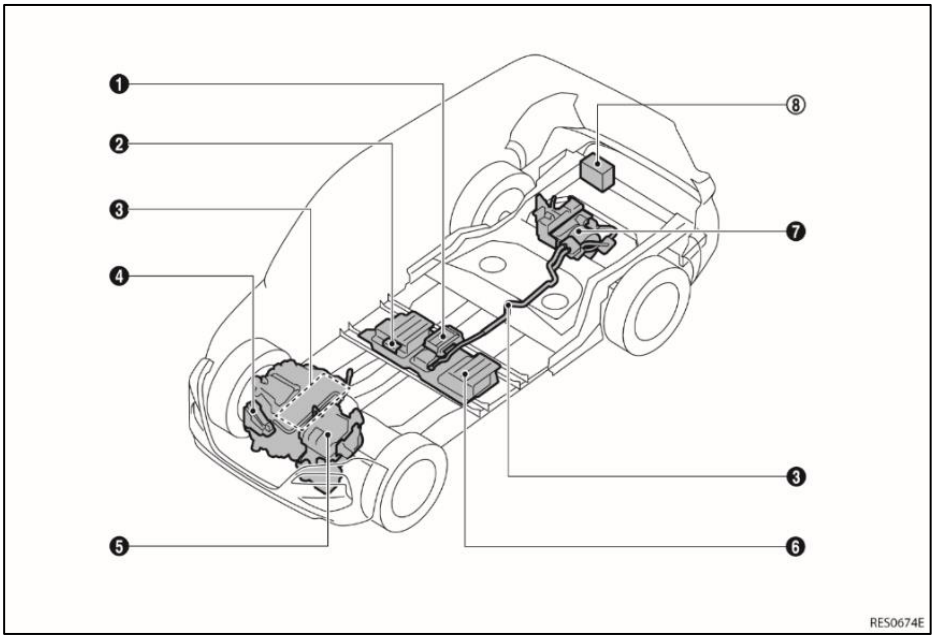

備註：黑底白字的編號表示高電壓零組件。

No	組件	位置	說明
❶	DC/DC 轉換器	中控台下方	轉換鋰離子電池的高電壓來供應電流給 12 V 電瓶。
❷	維修插頭	乘客座椅下方	以機械方式切斷來自鋰離子電池的高電壓電路。
❸	高電壓電纜(橘色)	引擎室	在各個高電壓零組件之間承載高電壓電力的橘色電力線。
		底板下方	在鋰離子電池與後電壓逆變器之間承載高電壓電力的橘色電力線。 (用於 4WD 車型)
❹	電動壓縮機	引擎室	使用以高電壓操作的馬達進行壓縮以獲得高壓氣態冷媒。
❺	電壓逆變器	引擎室	• 將發電機所產生的 AC 電流轉換為 DC 電流並供應給鋰離子電池。 • 將鋰離子電池的 DC 電流轉換為 AC 電流並供應給牽引馬達。
	發電機	引擎室	引擎帶動發電機所產生的電力會供應給鋰離子電池或牽引馬達。
	牽引馬達	引擎室	將 3 相 AC 電力轉換為旋轉動力。
❻	鋰離子 (Li-ion) 電池	駕駛座及前乘客座椅下方	儲存及輸出用來驅動車輛的電力。
❼	後電壓逆變器(4WD 車型)	後底板下方	將鋰離子電池的 DC 電流轉換為 AC 電流並供應給後牽引馬達。
	後牽引馬達(4WD 車型)	後底板下方	將 3 相 AC 電力轉換為旋轉動力。
⑧	12 V 電瓶	行李區下方	為以 12 V 操作的電器裝置供應電力。

2-1-1. 鋰離子電池組規格

鋰離子電池電壓	標稱 350.1 V
電池組中的鋰離子電池模組數	4
鋰離子電池尺寸	214 X 1,047 X 503 mm (8.43 X 41.22 X 19.80 in.)
鋰離子電池重量	53.8 kg (118.6 lb)

2-2. 高電壓安全措施

電路絕緣	高電壓正極 (+) 和負極 (-) 電路均與金屬車體絕緣。
減少觸電風險	高電壓零組件和線束均有絕緣外殼或使用橘色護套以提供絕緣並方便識別。高電壓零組件外殼與車輛搭鐵有電路連接。這個連接可協助保護車中乘員及緊急救援人員避免高電壓電擊的危險。
標示	高電壓零組件都貼有類似以下所示的 "警告" 標籤。所有高電壓線束均有橘色護套。

2-2-1. 警告標籤

範例

2-3. 高電壓電路關閉系統

高電壓可透過下列方法來關閉：

維修插頭	位於鋰離子電池的中央部位，手動拆下可以關閉高電壓的輸出。
系統主繼電器	這個以 12V 系統作動的繼電器是由電源開關所控制，可關閉來自鋰離子電池的高電壓。
緊急關閉系統	在發生撞擊事故 (導致氣囊展開的正面及側面撞擊、特定的後側追撞) 或特定系統故障的情況下，這個系統可能會關閉來自鋰離子電池的高電壓。

2-4. 預防電擊

1. 如果必須碰觸任何高電壓線束或零組件，您必須隨時穿戴適當的個人防護裝備 (PPE) (請參閱準備項目) 並參考高電壓系統關閉程序來關閉高電壓系統。
2. 為避免發生觸電的危險，即使在關閉高電壓系統後，除非穿戴適當的個人防護裝備，否則仍不可碰觸鋰離子電池內部。即使高電壓系統已經關閉，鋰離子電池仍然有電。
3. 使用絕緣膠帶包覆任何損壞的高電壓零組件。

2-5. 緊急醫療設備

高電壓系統應不會干擾於事故現場或附近所必須使用的緊急醫療設備。

3. 緊急救援步驟

危 險

- 進行緊急搶救程序之前若沒有正確關閉高電壓系統，將會因電擊而導致嚴重傷害或甚至死亡。為避免造成嚴重傷害或死亡，"切勿" 在沒有隨時穿戴適當個人防護裝備 (PPE) 的情況下碰觸高電壓線束或零組件。
- 如果必須碰觸任何高電壓線束或零組件，您必須隨時穿戴適當個人防護裝備以避免電擊的危險。請依照高電壓系統關閉程序中所述的步驟來關閉高電壓系統。在關閉高電壓系統之後，請等候至少十 (10) 分鐘等待高電壓電容器完全放電。

警 告

- 絕對不可只因為 X-TRAIL 非常安靜就認定系統已經關閉。
- 如果行駛 READY (就緒) 指示燈點亮，表示高電壓系統有電。
- 請務必儘可能確認儀錶組中的行駛 READY (就緒) 指示燈已經熄滅且高電壓系統已停止作用。
- 引擎室內某些部件的溫度非常高，可能會導致嚴重灼傷。在這些部件上或周圍工作時請務必小心。

3-1. 準備項目

PPE (個人防護裝備)：絕緣手套	• 請使用絕緣材料製成的防護手套。 • 防護手套必須可以抵抗 600 V 以上的電壓。	提供保護以避免高電壓電擊
絕緣鞋	• 請使用絕緣材料製成的防護安全鞋。 • 防護鞋必須可以抵抗 600 V 以上的電壓。	
面罩 / 安全眼鏡	-	
扳手	大小：10 mm	拆卸維修插頭孔蓋螺栓。拆卸 12V 電瓶樁頭螺栓。
耐溶劑防護手套	-	在鋰離子電池電解液洩漏的情況下使用。
耐溶劑防護安全鞋	-	
吸收墊	可使用應用於內燃機引擎油液的相同吸收墊。	用來吸收任何洩漏的鋰離子電池電解液。
標準消防設備	標準消防設備視火災類別而定 (車輛或電池)，請使用標準消防設備 (水或滅火器)。	用來滅火。
絕緣膠帶	絕緣	包覆任何損壞的線束以保護人員避免電擊的危險。應使用膠帶包覆所有裸露或損壞的電線。

3-1-1. 個人防護裝備 (PPE) 穿戴管制

開始工作之前請執行個人防護裝備 (PPE) 項目檢查。不可使用任何損壞的個人防護裝備項目。

3-1-2. 日常檢查

這項檢查應在使用前、後執行。即將使用這些裝備項目的救援人員應執行檢查以確定是否有老化及損壞。

- 絕緣橡膠手套應檢查是否有刮傷、穿孔及撕裂 (目視檢查及漏氣測試)。
- 絕緣安全靴應檢查鞋底是否有穿孔、損壞、釘子、金屬碎片、磨損或其他問題 (目視檢查)。
- 絕緣橡膠墊應檢查是否有撕裂 (目視檢查)。

3-1-3. 絕緣工具

在會有高電壓的位置 (例如端子處) 執行工作時，請使用符合 1,000V/300A 規格的絕緣工具。

3-2. 防止車輛起動並確保車輛固定

如果可以，請關閉 12V 系統以防止車輛起動，並使用輪擋來固定車輛。可使用木塊或將輪胎放氣來固定車輛。

警 告

- **為避免電擊危險：**
  - **不可在高電壓零組件及線束下方設置輪擋。**
  - **不可在高電壓線束及鋰離子電池接頭下方設置救援用充氣式千斤頂。**
  - **當高電壓零組件內部或線束外露時，不可在高電壓零組件及線束下方設置任何救援設備。**

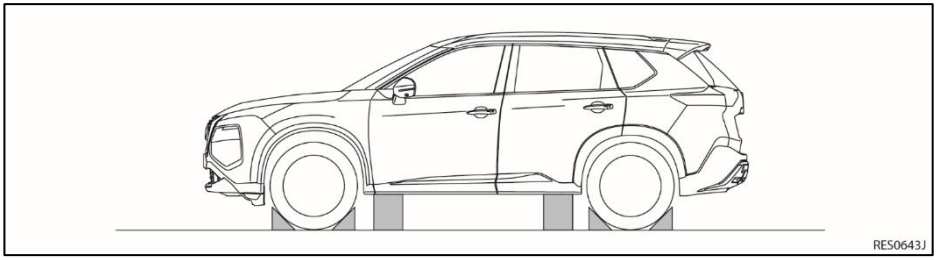

3-3. 如何在事故現場處置受損的車輛

備註：在下列 3 種情況下如果有任何氣囊已經展開，高電壓 (HV) 系統會在展開時自動關閉。

NISSAN X-TRAIL 的高電壓系統整合有一些電容器會在每次高電壓系統開啟時充電。如果高電壓系統關閉 (不論是由內建的自動機制關閉或者透過本指南所述的程序手動關閉)，電容器將會開始放電。在 5 分鐘之後，電壓將會下降到 60V 以下，而完全放電將需要在高電壓系統關閉之後等候約 10 分鐘。在這段期間也正是救援人員最需要注意的時候。

在到達牽涉到 NISSAN X-TRAIL 的事故現場時，應小心接近車輛並先檢查損壞的程度。除了車輛整體的狀況 (車體損壞的部位及嚴重程度、氣囊展開等) 之外，尤其應評估高電壓系統的狀況。各個高電壓零組件的位置在本指南中有插圖解說，請參閱 "高電壓相關零組件及 12V 相關零組件位置與說明"。在接近狀況不明的車輛時，必須如本指南所述隨時穿戴適當的個人防護裝備 (PPE)。

情況 1) 高電壓系統完好，不需要使用搶救工具即可搶救車上乘員

可以依照本指南所述的程序，穿戴適當的個人防護裝備來關閉高電壓系統。在關閉高電壓系統之後，可以立即展開乘員救援，不需要等候一段時間。

情況 2) 高電壓系統完好，不使用搶救工具無法評估車上乘員

可以依照本指南所述的程序，穿戴適當的個人防護裝備來關閉高電壓系統。在關閉高電壓系統之後，必須絕對小心避免在關閉高電壓系統後的十 (10) 分鐘內切割或破壞高電壓系統線路、電池或零組件，但可以立即展開使用搶救工具救援車上乘員的作業。各個高電壓零組件的位置在本指南中有圖示解說。

情況 3) 高電壓 (HV) 系統已損壞

如果有任何跡象顯示高電壓系統已經受損 (例如發現電弧 / 火花、橘色線束切斷或損壞、高電壓零組件外殼損壞等)，救援人員有可能暴露於高電壓的風險中。在開始進行任何系統關閉程序或救援車上乘員之前，必須非常小心接近車輛，必須如本指南所述隨時穿戴適當的個人防護裝備，並且必須嚴格遵守關閉高電壓系統之後等候十 (10) 分鐘的要求以確保系統完全放電。在少數車輛損壞非常嚴重的情況下，本指南所述的高電壓系統關閉程序可能沒有作用，在這些情況下，必須非常小心且必須進行適當的風險管理以防止對救援人員或車上乘員造成電擊或觸電。

3-3-1. 高電壓系統關閉程序

一旦高電壓電池正確放電，以下所述的任一程序都可以用來關閉及隔絕高電壓系統。緊急搶救作業必須在高電壓系統關閉後才能進行。如果車輛已嚴重毀損，例如鋰離子電池已經變形、破裂或碎裂，則必須隨時穿戴適當的個人防護裝備 (PPE) 且不可碰觸鋰離子電池及高電壓零組件。

危 險

- **進行緊急搶救程序之前若沒有正確關閉高電壓系統，將會因電擊而導致嚴重傷害或甚至死亡。為避免造成嚴重傷害或死亡，"切勿" 在沒有隨時穿戴適當個人防護裝備 (PPE) 的情況下碰觸高電壓線束或零組件。**
- **若無法避免必須碰觸高電壓零組件或高電壓線束時，或者可能會有碰觸到的風險時，您必須隨時穿戴適當的個人防護裝備。**

警 告

- **車輛某些部件中含有強力磁鐵。如果配戴心律調整器或其他醫療裝置的人靠近這些部件，醫療裝置可能會受磁力影響。有這種情況的人不可在車上執行工作。**
- **請務必確認行駛 READY (就緒) 指示燈已經熄滅且高電壓系統已停止作用。**
- **在高電壓系統關閉後，請等候至少十 (10) 分鐘等待高電壓電容器完全放電。等待期間，絕不可操作車輛的任何功能。**
  備註：高電壓完全放電約需十 (10) 分鐘左右，但在五 (5) 分鐘之後電壓就會下降到 60V 以下。
- **在關閉高電壓系統並拆開 12V 電瓶負極 (-) 線之後，請等候至少三 (3) 分鐘等待氣囊的電容器放電。即使 12V 電瓶負極 (-) 線已經拆開，輔助防護系統 (SRS) 氣囊仍會維持電壓至少三 (3) 分鐘。在這段期間，SRS 氣囊仍有可能會因為線束短路或損壞而突然爆開，並可能造成嚴重傷害。**
- **拆開 12V 電瓶線之前請務必先關閉高電壓系統，不這麼做可能會因電擊而導致嚴重傷害或死亡。**
- **在高電壓系統有電的情況下，即使拆開 12V 電瓶負極 (-) 線之後，12V 系統也仍然有電，行駛 READY (就緒) 指示燈亮起時表示高電壓系統有電。**

關於這些指示燈的位置，請參閱 "內部零組件位置"。這是因為 DC/DC 轉換器將不會關閉而電力仍會供應給 12V 系統且高電壓系統仍會繼續作用。

關閉高電壓系統

- 關閉電源開關並拆開 12V 電瓶線。請參閱 "主要程序"。
- 拆下高電壓控制系統的保險絲並拆開 12V 電瓶線。請參閱 "替代程序 1"。
- 拆下維修插頭並拆開 12V 電瓶線。請參閱 "替代程序 2"。

主要程序

1. 檢查行駛 READY (就緒) 指示燈的狀態。如果點亮，表示高電壓系統有電。
2. 將排檔桿排入 P (駐車) 位置。
3. 按一下電源開關來關閉高電壓系統。然後確認行駛 READY (就緒) 指示燈是否熄滅。

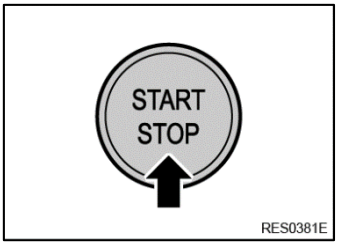

4. 請儘可能將 Nissan 智慧型鑰匙保持在至少遠離車輛 5 公尺 (16 英呎) 的位置。

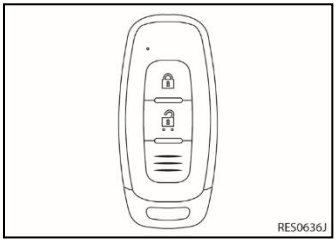

備註：如果 12V 系統已經關閉，則不需要進行這個步驟。

5. 按後掀門開啟開關來打開後掀門。

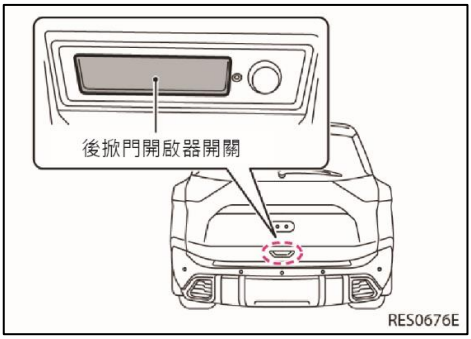

6. 拆開 12 V 電瓶 ① 負極線端子 Ⓐ 並以絕緣膠帶包覆。若不能進行上述處置，可能無法切斷 12 V 電路。這可能會因短路或電擊而造成 SRS 氣囊系統意外啟動並導致人身傷害。

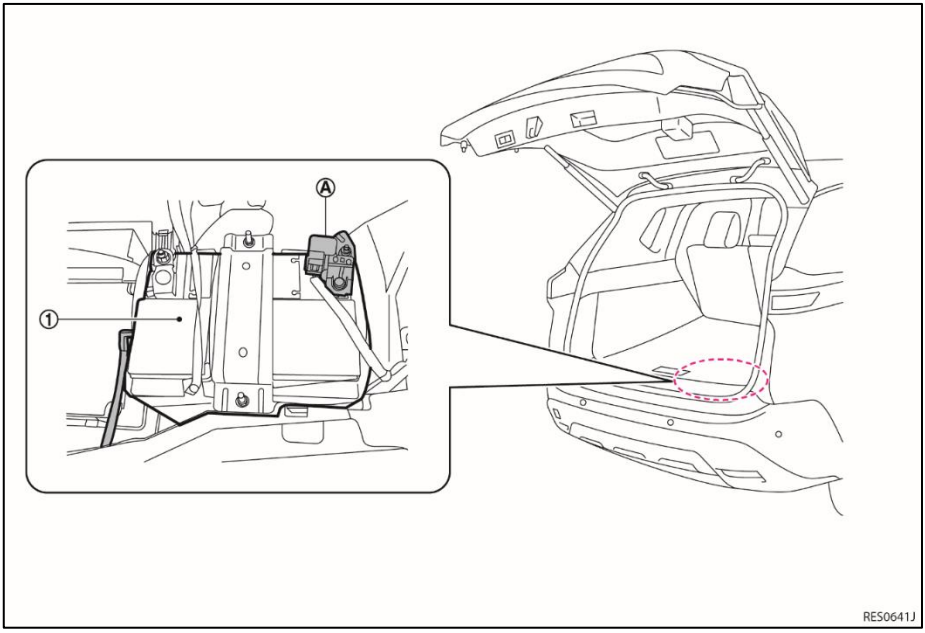

7. 在電源開關關閉後，請等候至少十 (10) 分鐘，等待高電壓電容器完全放電。
8. 執行緊急搶救行動。

替代程序 1

1. 打開引擎蓋。

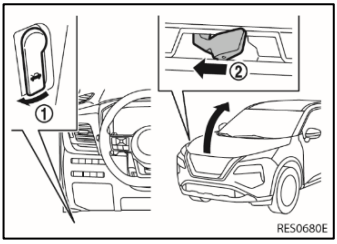

2. 拆下引擎室內的保險絲盒蓋 ①。

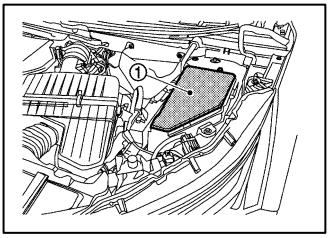

3. 拆下引擎室內保險絲盒中的下列保險絲。
   VCM 保險絲 (VCM 10A)，2 處

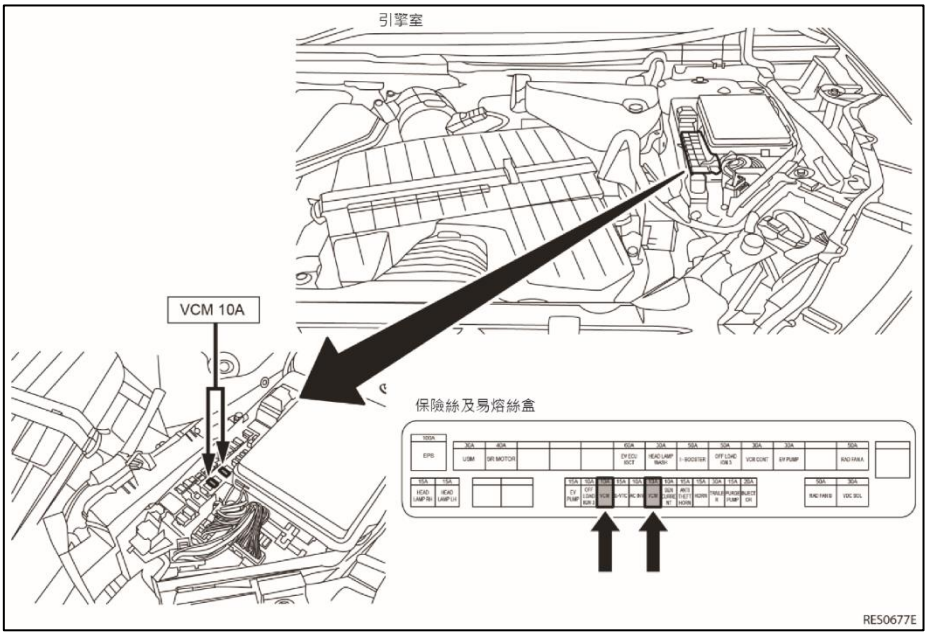

4. 如果無法分辨保險絲，請拆下保險絲盒中的所有保險絲。
5. 拆開 12V 電瓶負極 (-) 線。
6. 使用絕緣膠帶包覆 12V 電瓶負極 (-) 線端子。
7. 關閉電源開關之後，等候 10 分鐘直到高電壓電容器完全放電。
8. 執行緊急搶救行動。

警 告

為避免他人無意間裝回保險絲而造成電擊和嚴重人身傷害或死亡的風險，救援人員應隨身保管該保險絲並使用絕緣膠帶封住保險絲盒。

替代程序 2

危 險

- **救援人員不可在沒有隨時穿戴適當個人防護裝備 (PPE) 的情況下拔除維修插頭，以避免因電擊而造成嚴重傷害或死亡。**
- **請立即使用絕緣膠帶封住維修插頭的插座。即使維修插頭已經拆下，鋰離子電池仍然有高電壓。為避免電擊的危險，"切勿" 碰觸插座內的端子。**

警 告

為避免他人無意間裝回維修插頭並造成電擊、嚴重傷害或死亡的危險，在工作進行中，救援人員應隨身保管維修插頭。

使用適當工具的程序

1. 掀開前乘客座椅下方的地毯，拆下維修插頭蓋 ① 的固定螺栓，並拆下維修插頭端子蓋。

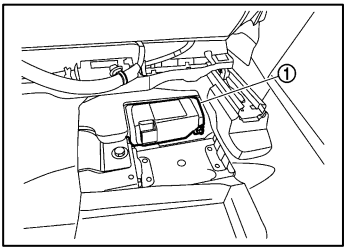

2. 依照下列步驟來拆下維修插頭：

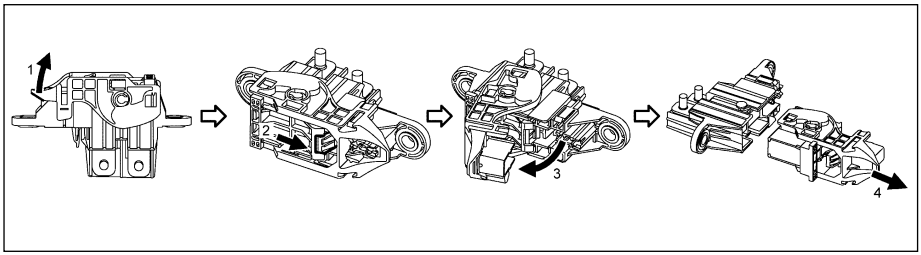

   1). 將扣桿向上扳到底。
   2). 按壓扣爪來解鎖。
   3). 將扣桿向上推。
   4). 拔出維修插頭。

3. 在維修插頭拆下之後，等候至少十 (10) 分鐘以使高電壓電容器完全放電。

4. 若可行，請拆開 12 V 電瓶負極線並以絕緣膠帶包覆端子。若不能進行上述處置，可能無法切斷 12 V 電路。這可能會因短路或電擊而造成 SRS 氣囊系統意外啟動並導致人身傷害。

緊急情況下使用撬棒的程序

1. 掀開前乘客座椅下方的地毯，將撬棒 (A) 的尖端插入維修插頭蓋 ① 的凹槽中並撬開維修插頭蓋。

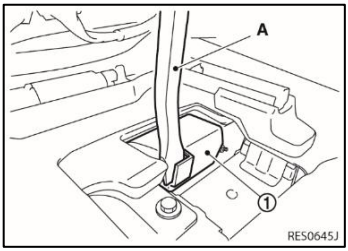

⚠ 注 意

撬棒 (A) 不可碰觸到維修插頭蓋下方的維修插頭本身。

2. 依照下列步驟來拆下維修插頭：

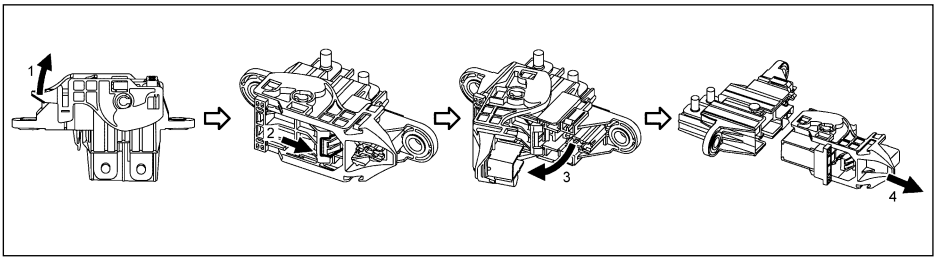

1). 將扣桿向上扳到底。
2). 按壓扣爪來解鎖。
3). 將扣桿向上推。
4). 拔出維修插頭。

3. 在維修插頭拆下之後，等候至少十 (10) 分鐘等待高電壓電容器完全放電。
4. 若可行，請拆開 12 V 電瓶負極線並以絕緣膠帶包覆端子。若不能進行上述處置，可能無法切斷 12 V 電路。這可能會因短路或電擊而造成 SRS 氣囊系統意外啟動並導致人身傷害。
5. 執行緊急搶救行動。

3-3-2. 車輛泡水

危 險

泡水車的損壞程度可能並不明顯。處理泡水車若沒有穿戴適當的個人防護裝備 (PPE) 將會因電擊而導致嚴重傷害或甚至死亡。

警 告

- **必須儘可能先行關閉泡水車的電源開關。然後必須讓車輛完全離開水中並讓水排空以避免電擊的危險。**
- **在著火灌救後或泡水的車輛上進行工作之前，請務必穿戴適當的個人防護裝備 (PPE) 並在從水中移出 / 排空水分之後再拔除維修插頭以避免電擊的危險。**
- **如果車輛在水中，為避免電擊危險，請不要碰觸高電壓零組件、線束或維修插頭。**

3-3-3. 車輛著火

警 告

- **救火作業中請務必穿戴完整的個人防護裝備 (PPE) 及自給式呼吸設備。X-TRAIL 車輛起火所產生的煙霧類似於傳統車輛起火所產生的煙霧。**
- **如果要用水滅火，必須使用消防栓 (若有時) 供應大量的水灌救。不可使用少量的水來滅火。**

注 意

在火勢較小的情況下，可使用 ABC 型滅火器來撲滅因線束、電氣零組件等所引發的電氣類火災或油類火災。

請依照標準滅火作法來進行滅火。如果您必須離開車輛，請務必告知相關消防或救援人員您的車輛是電動車，車上有高電壓系統，並警告其他所有人。

在拆解檢查作業中 (救火過程中用以檢查是否有殘留熱源的最後階段)，請確定電池已完全冷卻以避免復燃。電池如果靠近火源可能會導致復燃。為避免電擊並導致嚴重傷害的風險，不可打破鋰離子電池的外殼。

3-3-4. 切割車體

危 險

- **不可切割與高電壓有關的部位以避免導致嚴重的人員傷害或死亡。**
- **不可切割鋰離子電池以避免導致嚴重的人員傷害或死亡。**
- **拆卸零件時，"切勿" 碰觸高電壓零組件或外露的橘色高電壓線束內部以避免導致嚴重的人員傷害或死亡。**

警 告

不可切割氣囊部件以避免氣囊意外展開及導致嚴重人員傷害或死亡的風險。

在救援人員自關閉高電壓系統後已經過至少十 (10) 分鐘 (請參閱 "高電壓系統關閉程序") 之後，救援人員就可以開始切割車輛 (鋰離子電池除外)。

如果救援人員無法等候至少十 (10) 分鐘或無法關閉高電壓系統，則必須絕對小心以避免切割高電壓部件且必須隨時穿戴適當的個人防護裝備。
不可切割鋰離子電池，否則可能會有觸電的危險並可能造成電解液洩漏。

SRS 氣囊系統零組件位置

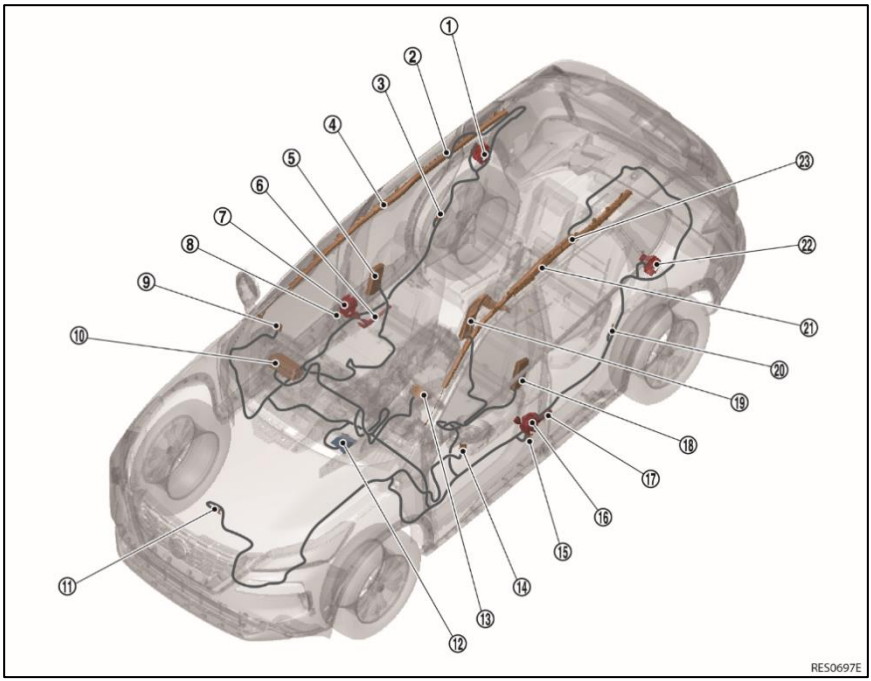

避免切割氣囊系統部件。不過，下列情況下可以切割車體 (充氣器除外)：

- 正面、側邊及簾幕式氣囊已經爆開時。
- 在拆開 12V 電瓶負極 (-) 線並關閉高電壓系統至少經過三 (3) 分鐘之後。

①	後座安全帶預縮束緊器(右側)	②	簾幕式氣囊充氣器 (右側)	③	C 柱側撞感知器 (右側)
④	簾幕式氣囊模組 (右側)	⑤	側邊氣囊模組 (右側)	⑥	腰帶預縮束緊器 (右側)
⑦	前座安全帶預縮束緊器(右側)	⑧	B 柱側撞感知器 (右側)*1	⑨	前車門側撞感知器 (右側)*2
⑩	乘客側氣囊模組	⑪	撞擊區域感知器	⑫	氣囊診斷感知器單元
⑬	駕駛側氣囊模組	⑭	前車門側撞感知器(左側)*2	⑮	B 柱側撞感知器 (左側)*1
⑯	前座安全帶預縮束緊器(左側)	⑰	腰帶預縮束緊器 (左側)	⑱	側邊氣囊模組 (左側)
⑲	前座中央氣囊模組(若有此配備)	⑳	C 柱側撞感知器 (左側)	㉑	簾幕式氣囊模組 (左側)
㉒	後座安全帶預縮束緊器(左側)	㉓	簾幕式氣囊充氣器 (左側)		

*1：未配備前座中央氣囊　　*2：配備前座中央氣囊

車輛切割圖

2WD 車型

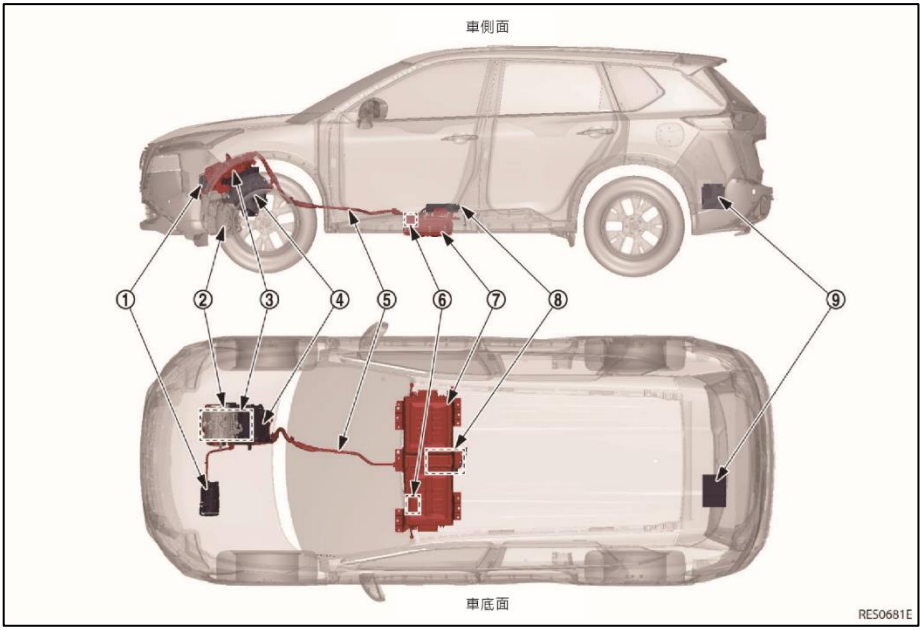

①	電動壓縮機	②	發電機	③	電壓逆變器
④	牽引馬達	⑤	高電壓線束	⑥	維修插頭
⑦	鋰離子 (Li-ion) 電池	⑧	DC/DC 轉換器	⑨	12V 電瓶

4WD 車型

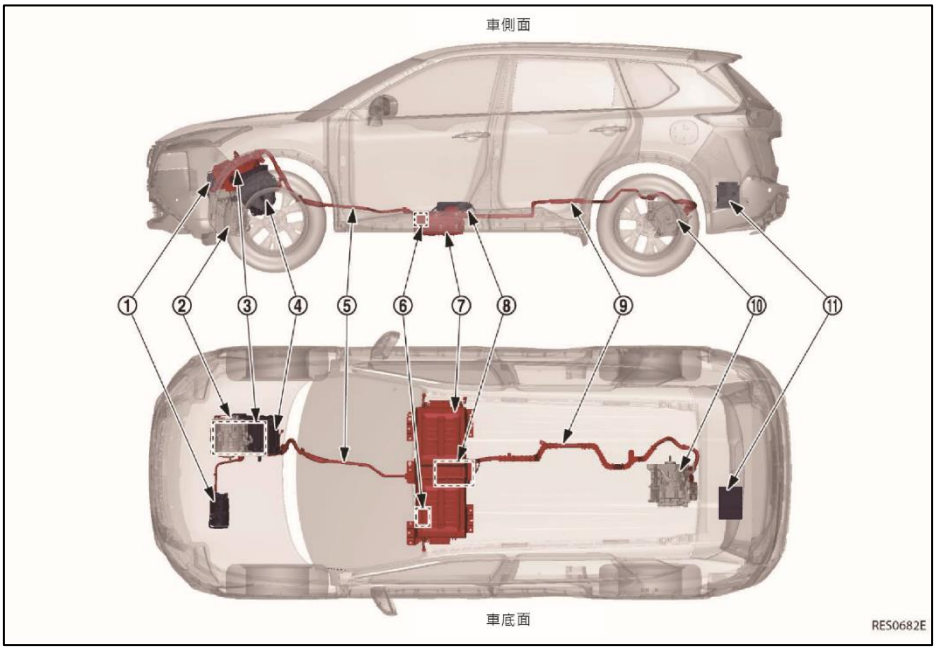

①	電動壓縮機	②	發電機	③	電壓逆變器
④	牽引馬達	⑤	高電壓線束	⑥	維修插頭
⑦	鋰離子 (Li-ion) 電池	⑧	DC/DC 轉換器	⑨	高電壓線束
⑩	後牽引馬達 (整合有後電壓逆變器)	⑪	12V 電瓶		

高強度鋼材位置

3-3-5. 鋰離子電池損壞及電解液外洩

警 告

鋰離子電池含有電解液。為避免暴露於電解液而導致嚴重人員傷害，請務必穿戴適當的耐腐蝕個人防護裝備 (PPE) 並詳讀下列注意事項：

- **電解液會刺激皮膚。**
- **電解液會刺激眼睛，如果接觸到眼睛，請用大量清水沖洗並立即就醫。**
- **如果發生電解液外洩，請穿戴適當的耐腐蝕個人防護裝備並使用乾布來清除外洩的電解液。外洩區域請務必充分通風。**
- **電解液具有高可燃性。**
- **電解液或煙霧若與空氣中的水蒸氣接觸會形成一種氧化物質，這種物質可能刺激皮膚和眼睛。若有這種情況，請用大量清水沖洗並立即就醫。**
- **電解液煙霧 (若吸入) 可能刺激呼吸系統並導致急性中毒。請移至空氣流通區域並用清水漱口，然後立即就醫。**

如果電解液外洩或發現有損壞 (例如鋰離子電池外殼有任何問題)，搶救人員應穿戴適當的個人防護裝備 (PPE) 並對電池組噴灑大量水來試著中和電解液。中和的過程有助於穩定電池組發熱的狀況，但並不能幫助電池放電。

鋰離子電池電解液的特性：

- 透明無色
- 帶有甜味
- 黏度如水
- 由於鋰離子電池是由許多密封的小型電池模組所構成，應可減少電解液外洩的量

備註：車輛的其他液體 (如清洗液、煞車油、冷卻水等) 則與傳統內燃機引擎車輛相同。

3-3-6. 搶救乘員

1. **拆除車窗**
   - 車窗拆除方式與一般車輛相同。
2. **拆除車門**
   - 車門可使用手工具或基本救援工具 (如電動 / 油壓救援工具) 來拆除。切斷車門鉸鏈可能更容易拆除車門。
3. **調整方向盤**

- 將鎖定桿向下拉，並上下、前後調整方向盤到想要的位置。將鎖定桿確實向上推來固定方向盤。

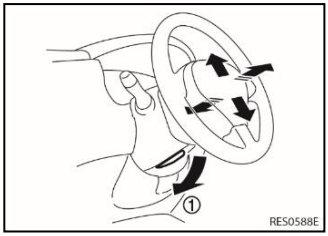

4. 調整前座椅

手動座椅

- 將調整桿 (1) 向上扳住可以手動調整前座椅的前後位置，將調整桿 (2) 向上扳住可以手動調整椅背的前後傾斜角度，將調整桿 (3) 向上扳或向下壓可以調整座椅高度到想要的位置。

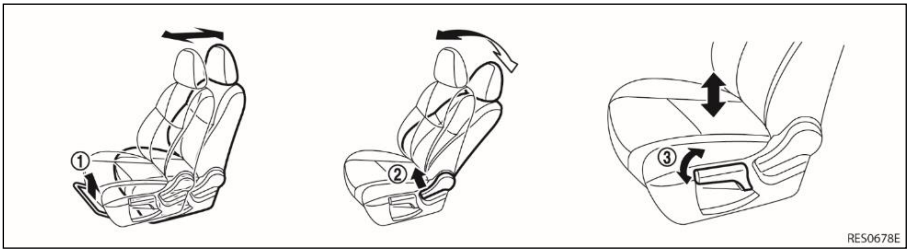

電動座椅

- 座椅位置
  調整開關 (1) 可向前或向後調整座椅位置。
- 椅背
  調整開關 (2) 可向前或向後調整椅背角度。
- 座椅升降器
  調整開關 (3) 可將座椅高度調整到想要的位置。

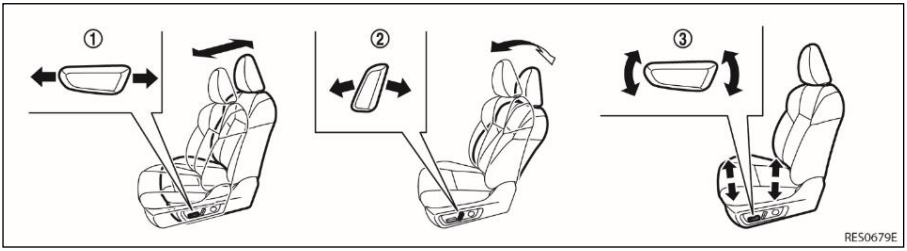

5. 依照下列步驟來拆下前座頭枕 (若有必要)。

1. 壓住鎖定鈕，並將頭枕向上拉起到最高位置。
2. 在壓住鎖定鈕的情況下將頭枕進一步向上拉起來從座椅上拆下頭枕。

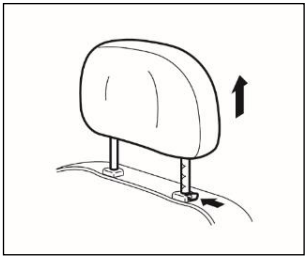

6. 解開安全帶。按下釋放鈕可以解開安全帶。如果安全帶無法解開，請用安全帶切割器割斷。

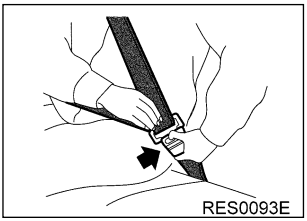

4. 儲放車輛

如果 NISSAN X-TRAIL 需要留置儲放或無人看管時，必須拆下維修插頭來關閉高電壓系統，並在車上設置一個標誌表示它是一輛電動 / 油電複合車，具有高電壓的危險性。

⚠ 注 意

留置儲放時必須拆下維修插頭來關閉高電壓系統。如果鋰離子電池已嚴重損壞，不可將車輛留置儲放在建築物中。同時應與其他車輛及周圍的建築物保持足夠的距離。嚴重損壞的鋰離子電池有可能會在延遲一段時間之後起火燃燒。

危險：

高電壓系統維修中

請勿碰觸

負責人員：_____ 聯絡電話：_____

危險：

高電壓系統維修中

請勿碰觸

負責人員：_____ 聯絡電話：_____

請影印本頁並折疊成立體狀設置於維修中車輛的車頂上

備忘録

日產自動車株式會社
裕隆日產汽車股份有限公司
苗栗縣三義鄉西湖村伯公坑39之2號
TEL：(037)875881
FAX：(037)872999/873400
客服專線：0800-088888
手冊編號：FG23C-T33H1
印製日期：2023.02
版權所有，嚴禁轉印